REGOLATORE PILOTABILE
Newdeal

Regolatore a pistone pilotabile a distanza estremamente robusto
• stabilità della pressione impostata al variare di quella di monte
• possibilità di fissaggio a parete attraverso fori laterali nel corpo

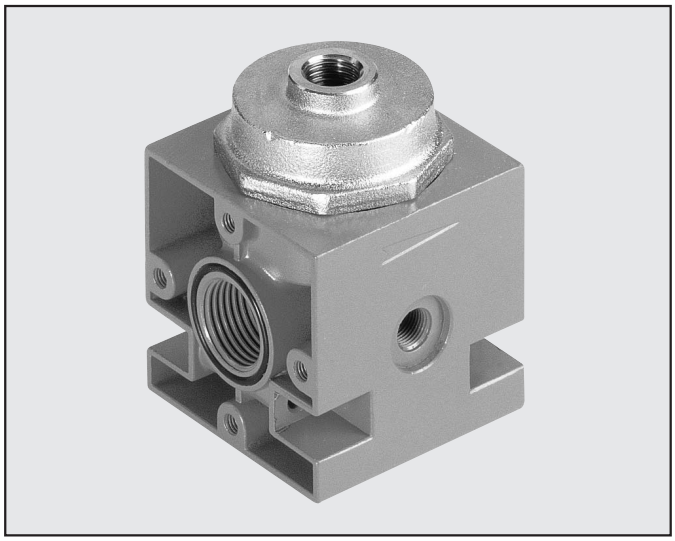

DATI TECNICI		REG. PIL. 3/8'' 1/2''
Attacco filettato		3/8''-1/2''
Campo di regolazione	bar	Dipendente dal pilota
Pressione max. ingresso	MPa	1.8
	bar	18
	psi	261
Portata a 6,3 bar (0,63 MPa÷91 psi)	Nl/min	3500
ΔP 0,5 bar (0,05 MPa÷7 psi)	scfm	124
Portata a 6,3 bar (0,63 MPa÷91 psi)	Nl/min	4500
ΔP 1 bar (0,1 MPa÷14 psi)	scfm	160
Fluido		Aria filtrata con o senza lubrificazione; se utilizzata la lubrificazione deve essere continua
Temperatura max. a 1 MPa; 10 bar; 145 psi	°C	50
	°F	122
Peso	Kg	0.8
Viti di fissaggio a parete		M4x55
Posizione di montaggio		In qualsiasi posizione
Attacco manometro		G 1/8''
Note d'uso		Nel regolatore la pressione deve essere impostata in salita. Scarico sovrapressioni dal pilota.

DIMENSIONI

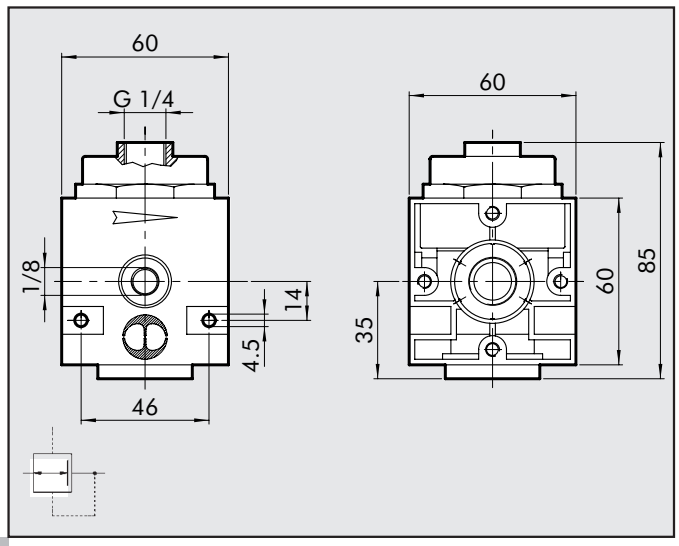

CODICI DI ORDINAZIONE

Cod.	Descrizione
1302004	RP 3/8 REGOLATORE PILOTATO
1402004	RP 1/2 REGOLATORE PILOTATO